Rexnord

Link Master

REXNORD
PRECISION. POWER. PERFORMANCE.

Link Master

REXNORD

Link Master Desarme

- Asegure que el piston este colapsado.
- Cierre válvula de alivio en la bomba.
- Antes de acoplar el Link Master y la cadena, golpée el perno para minimizar el efecto de contacto por corrosión.
- Es inecesario remover la chaveta, el Link Master la cizallará.
- Aplique presión con la bomba.
- Asegurese que la cabeza del botón este posicionado correctamente y no exista contacto indebido en el recorrido del perno.

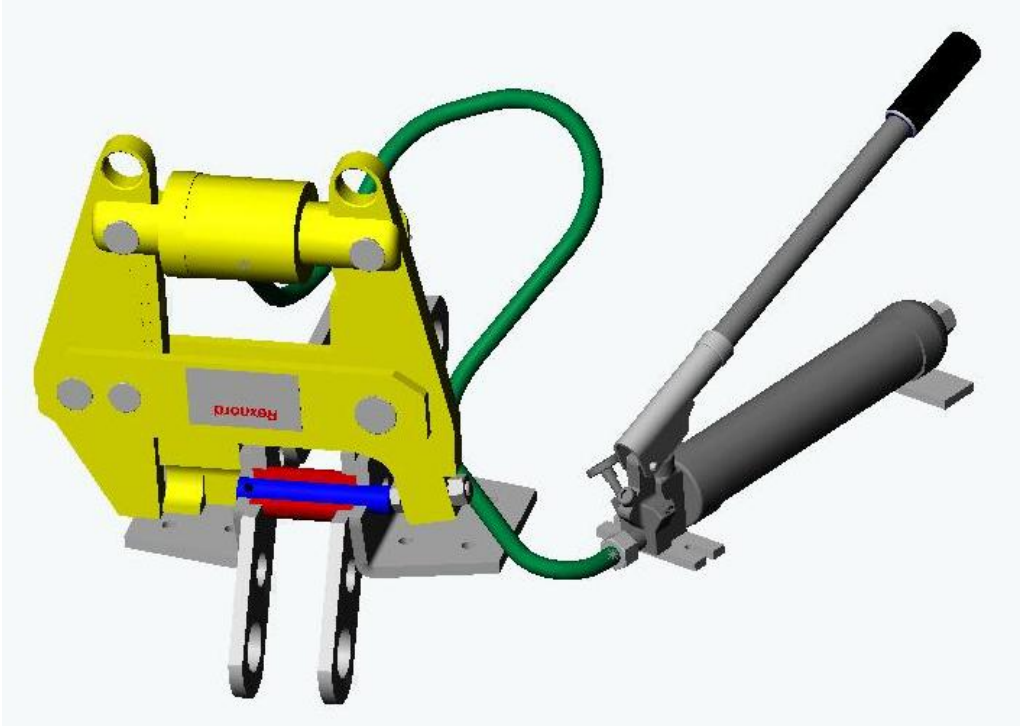

REXNORD

Link Master Desarme

- **Asegurese que la cabeza este posicionada correctamente en relación al perno y no exista contacto indebido en el recorrido. Verifique esto hasta que el perno se pueda remover. El no cerciorarse de esto puede dañar la bomba o el Link Master.**
- Para desmontar el Link Master de la cadena, abra la válvula de alivio y cierre el cilindro manualmente.
- Cubra el acople hidráulico del cilindro despues de cada uso.

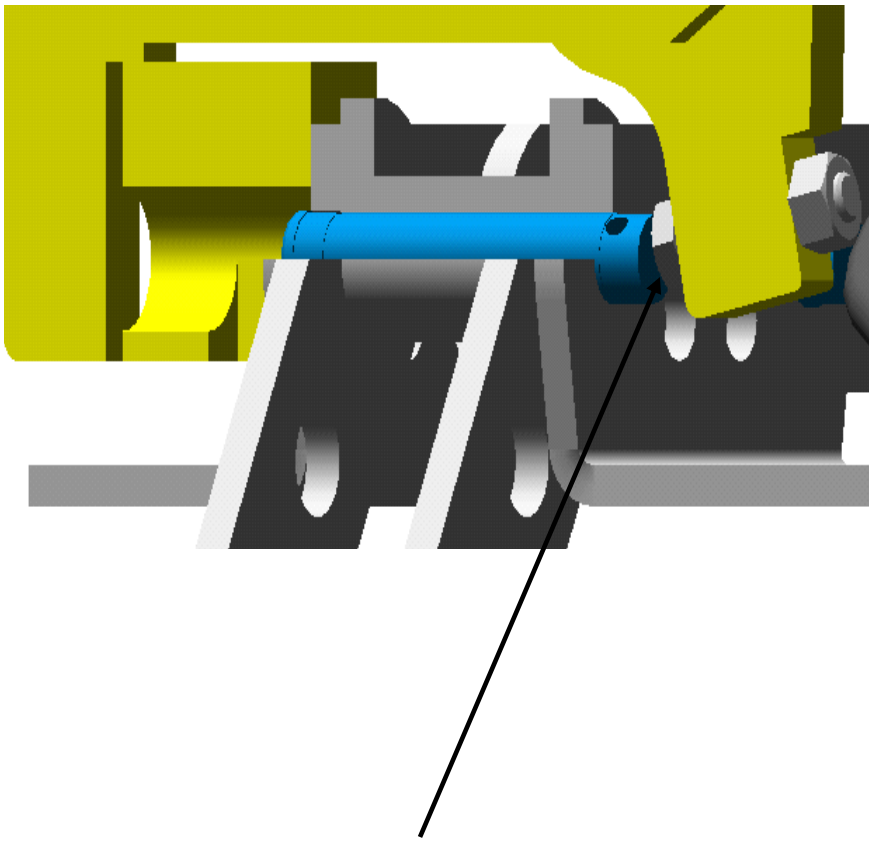

REXNORD

Link Master Ensamble

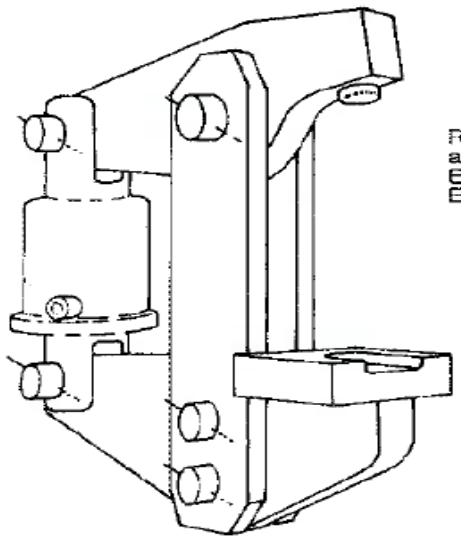

Rex linkmaster as used for ER or EX859 and ER or EX864 chains.

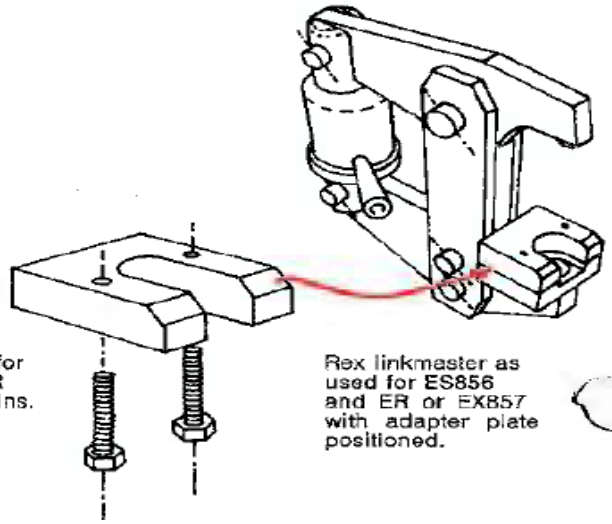

Adapter plate for ES856 and ER or EX857 chains.

Rex linkmaster as used for ES856 and ER or EX857 with adapter plate positioned.

- Tomando en cuenta el modelo de cadena, usará o no adaptador correspondiente.

Link Master Ensamble

- Seleccione el adaptador correspondiente a la cadena por ensamblar.
- Asegure que el perno y su agujero correspondiente estén limpios.
- Lubrique ambos con aceite.
- Posicione el perno manualmente.
- Golpée la cabeza del perno ligeramente para asegurar aliniamiento.
- Posicione el Link Master sobre la cadena, asegurándose que la trayectoria de la mandíbula corresponda al recorrido del perno.

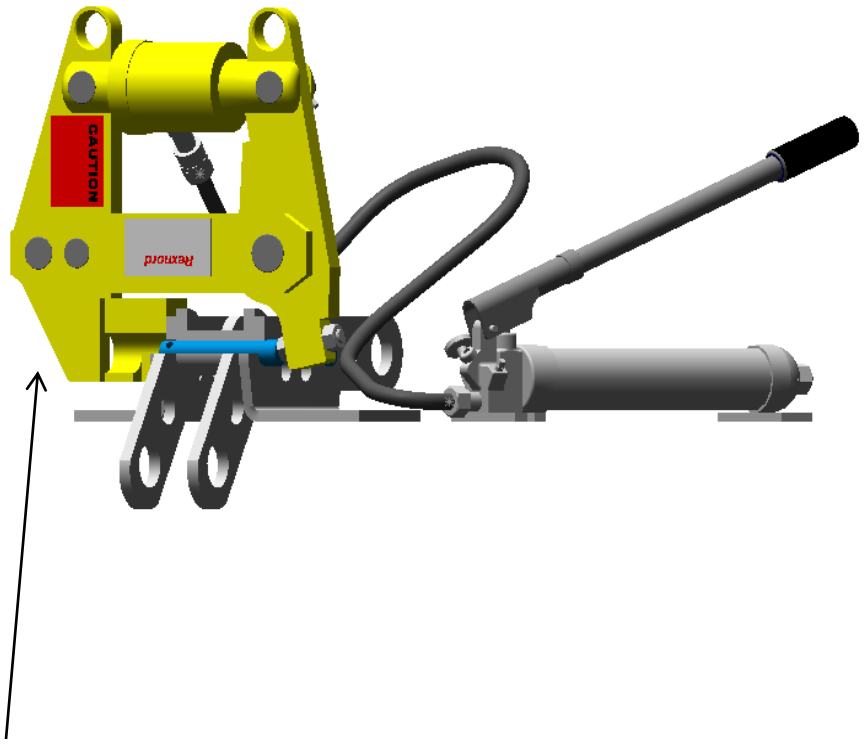

Adaptador

Link Master Ensamble

- Aplique presión hidráulica, verificando contacto correcto con la cabeza del perno, hasta que el cuello esté a rás con el lateral de la cadena.
- Abra la válvula de alivio.
- Desmonte la herramienta y el adaptador.
- Instale la chaveta, doblandola con uso de cincel y martillo.
- **Verifique articulación de la conección.**
- **Si no puede articular (coneccion rígida), golpée con mandarria y barra de acero en la cola del perno hasta corregir articulación.**
- Cubra el acople hidráulico del cilindro despues de cada uso.

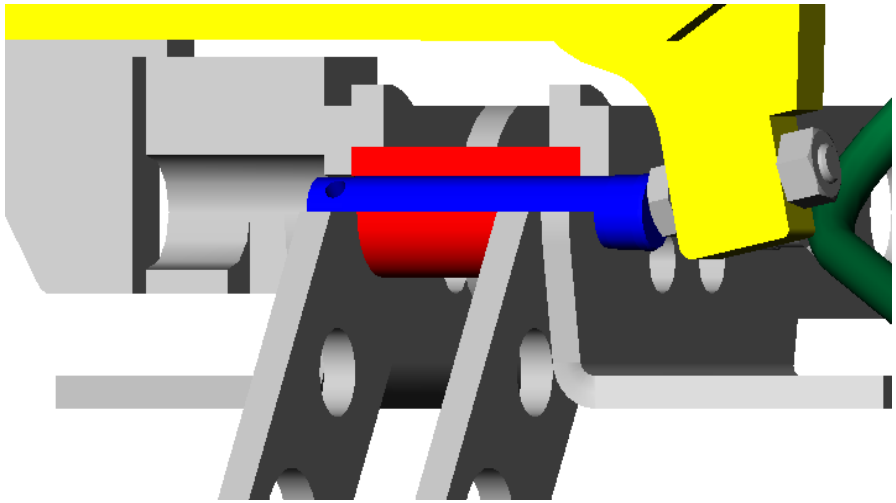

REXNORD

Link Master

Conexión Rígida

Link Master

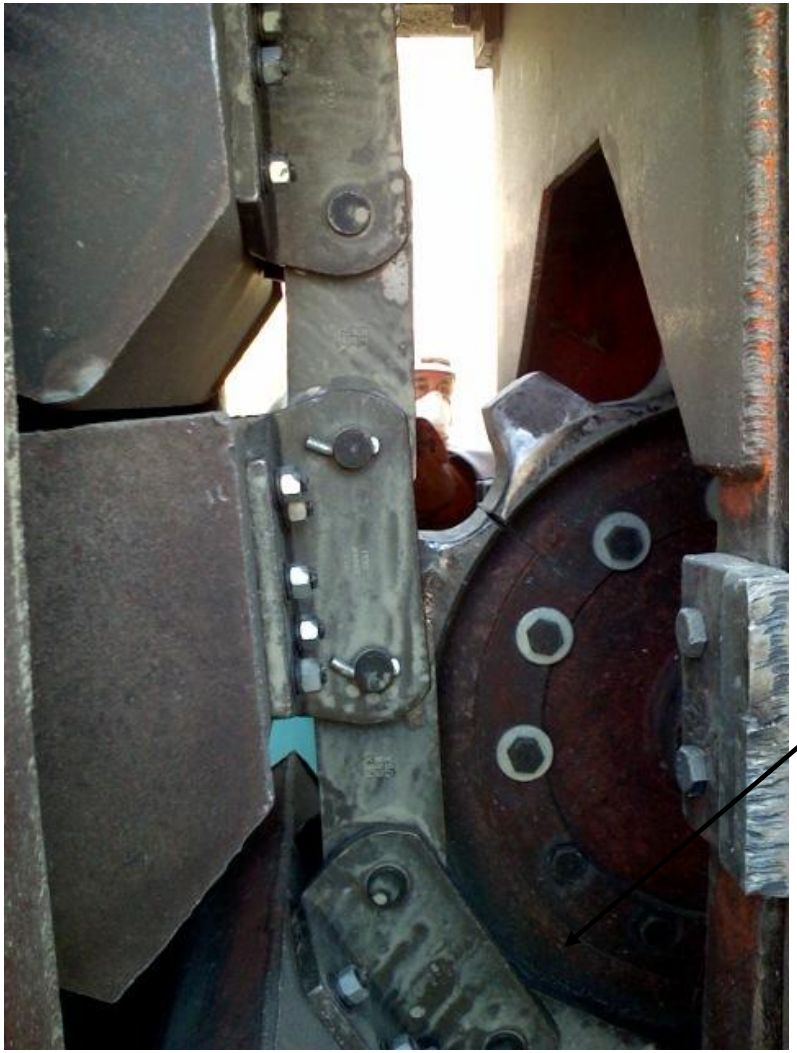

Después de rectificar

Link Master

Link Master Mantenimiento

- Mantenga en su caja cuando no en uso.
- No usar para otro propósito.
- USE solamente la bomba suplida por Rexnord.
- No usar dicha bomba en otro equipo.
- No usar bomba genérica con el Link Master- la presión máxima es diferente. Puede dañar la herramienta o causar una conección rígida en la cadena.
- Limpieza- mantega limpia continuamente, especialmente el conector hidráulico.

Conector hidráulico

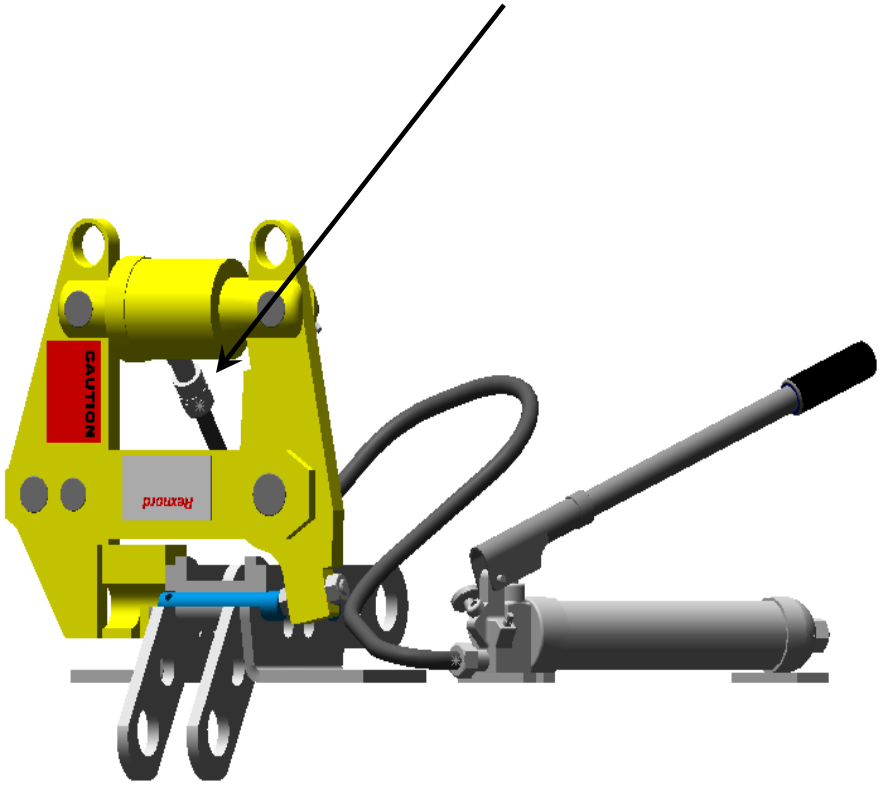

REXNORD

Link Master

REXNORD

Link Master

REXNORD

Link Master

Link Master

Linkmaster Assembly / Disassembly Tool

PART #: 335-00045-01

QTY	CE PART #	FORMER EC PART #	ITEM NUMBER & PART DESCRIPTION
1	250-01425	601-60515-1	#1 - Upper Arm Assembly **
1	250-02463	501-60880-1	#2 - Lower Arm Assembly
1	250-02633	101-61094-1	#3 - Stabilizing Bar (Head Side)
1	250-01982	601-60517-1	#4 - Lifting Cylinder - Spring Return
1	250-01983	101-61077-1	#5 - Cylinder Yoke
1	250-01984	601-60521-1	#6 - Cylinder Base Assembly
1	250-02634	101-8964-1	#7 - Pivot Pin
2	250-02635	101-8965-1	#8 - Stabilizer Pin
2	250-01985	101-8966-1	#9 - Base Pin
5	235-00018	B4-A	#10 - Pinlock
1	#11 - Adapter Support Plate Assy. - Contact Conveying Equipment		
1	250-02636	101-61095-1	Stabilizing Bar (Cotter Side)
4	235-00655		#13 - 1/4" - 20 UNC - 2B x 7/8" long flat machine screw
1	250-02291		HANDPUMP CPI-10 with high pressure hose (3/8"), Part # F101120 & Coupler HF-3, Pump Setting: 7500-7800 PSI
1	235-00607	301-12136-14	#16 - HCS 1/2-13 X 3" Lg Y29 bolt ** (INCLUDED W / ITEM 1)
1	235-00133	301-18109-14	#17 - .500" Nylock Nut ** (SAME AS ABOVE)

STANDARD UNIT FURNISHED COMPLETE WITH ADAPTER SETS FOR: ER856 & SJM856, ER & SJM857, ER & SJM859, ER & SJM864, ER956, ER & SJM958, SJM979, ER & SJM984, B9856

NOTE: CONSULT CE FOR ADAPTOR SUPPORT PLATE FOR OTHER CHAINS

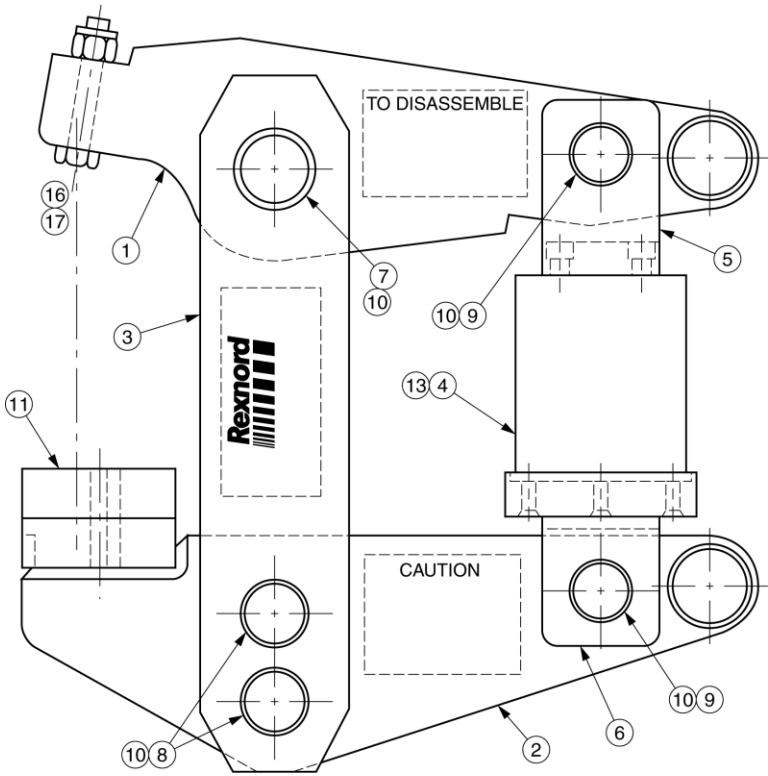

REXNORD

Link Master

¿¿Preguntas??

REXNORD

Link Master

Link Master

Link Master