catálogo técnico

POLYFIX FR®

selección - dimensiones

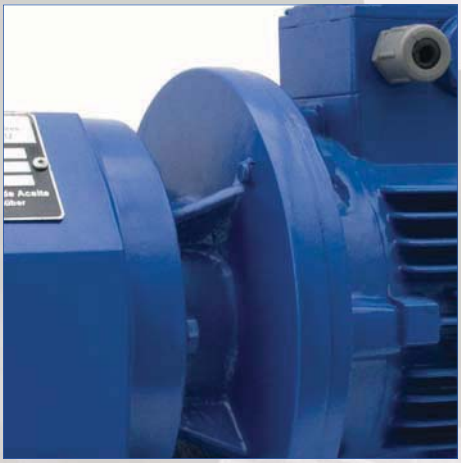

gearvel

POLYFIX FR

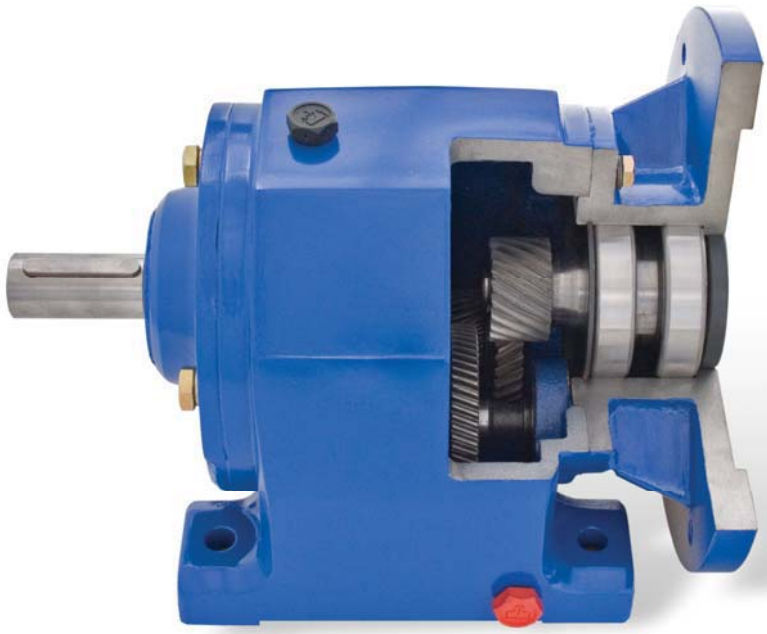

CARACTERISTICAS

- Engranajes fabricados en aceros de cementación, cementados y con flanco de diente rectificado.
- Caja de fundición de hierro con nervaduras interiores.
- Piñón de entrada autosoportado para montaje directo de motores normalizados IEC.
- Bajo nivel del ruido.
- Rodamientos ampliamente dimensionados.
- Amplia gama de relaciones de transmisión disponibles.
- Carga inicial de lubricante
- Entrega inmediata.

CODIGO DE PEDIDO

PFM	4	2	20	PAM B5		B3	Motor
Modelo	**Tamaño**	**Nº Trenes**	**Relación**	**Entrada**	**Salida**	**Posición**	**Accesorios**
FR Polyfix®	4	2	5	**Eje Hueco** PAM B5	Montaje con patas **F** Montaje con Brida	**B3**	Motor Motor c/freno Motor espec.
	4	3	7.5			**B8**	
	6	2	10			**B6**	
	6	3	12.5			**B7**	
	7	2	15			**V1**	
	7	3	20			**V3**	
	8	2	25				
	8	3	30				
	9	2	40				
	9	3					

DIMENSIONES GENERALES

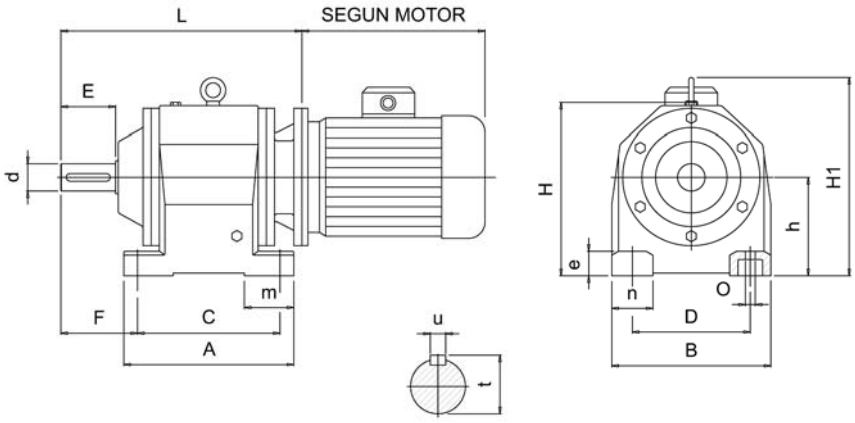

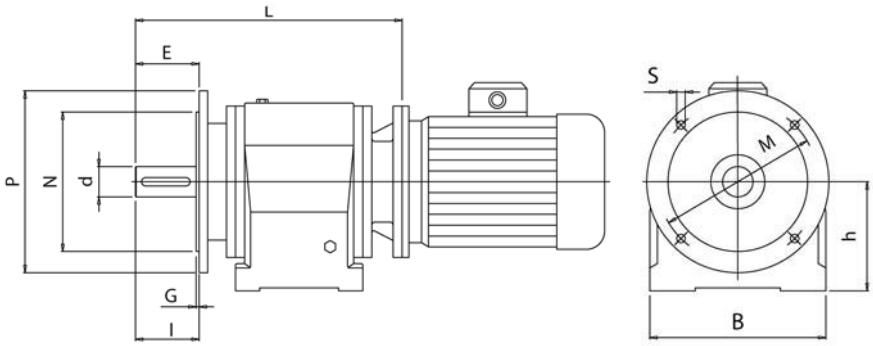

MODELO	A	B	C	D	d	Tol.	E	e	F	G	h	H
FR-42 FR-43	160	145	130	110	25	ISO k6	50	20	75	3.5	90	165
FR-62 FR-63	200	190	165	135	30	ISO k6	60	25	90	3.5	115	206
FR-72 FR-73	245	230	205	170	40	ISO k6	80	30	115	4	140	251
FR-82 FR-83	310	290	260	215	50	ISO k6	100	45	140	5	180	316
FR-92 FR-93	365	340	310	250	60	ISO m6	120	55	160	5	225	386

MODELO	H1	I	L	O	P	M	N	S	m	n	u	t
FR-42 FR-43	-	50	262	9	200	165	130	11	40	35	8	28
FR-62 FR-63	-	60	314	14	250	215	180	14	60	55	8	33
FR-72 FR-73	287	80	385	18	300	265	230	14	70	60	12	43
FR-82 FR-83	361	100	490	18	350	300	250	18	90	75	14	53.5
FR-92 FR-93	431	120	555	22	450	400	350	18	100	90	18	64

Tol: Tolerancias Ejes de Salida : d <= 50mm ---- ISO k6
> 50mm ---- ISO m6

POLYFIX FR

Alta performance

Por sus características constructivas,
rendimiento y precio.

Nuestra línea de moto-reductores
a engranajes Polyfix satisface las exigencias de
un mercado que demanda diseño y performance
a un precio accesible.

Un mercado que conocemos
y reconoce la garantía de nuestros equipos.

Confiable

Versátil

Económico

bajo precio.

POLYFIX FR

DIMENSIONES DE MOTORES
IEC normalizados

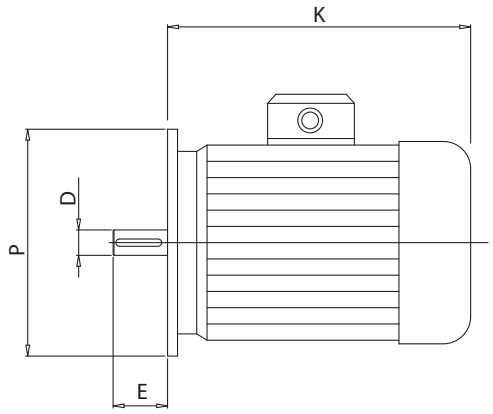

CARCAZAS	63	71	80	90S	90L	100L	112	132S	132M	160M	160L	180
D	11	14	19	24	24	28	28	38	38	42	42	48
E	23	30	40	50	50	60	60	80	80	110	110	110
K (*)	177	211	234	251	276	306	328	374	411	479	523	602
P	140	160	200	200	200	250	250	300	300	350	350	350

(*) Varía según la marca de motor).

POSICIONES DE MONTAJE

B3

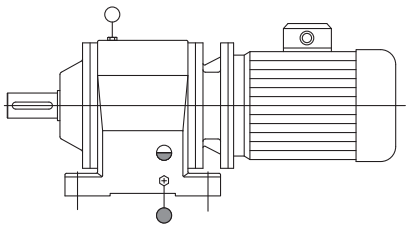

B8

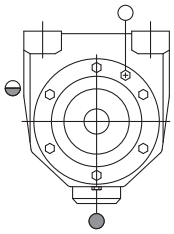

B6

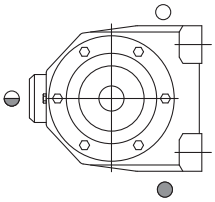

B7

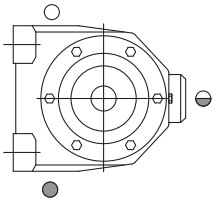

V1

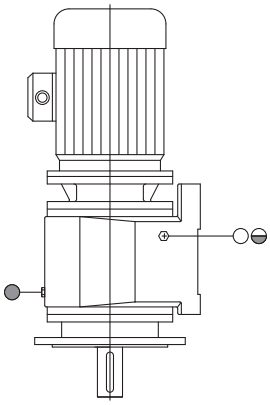

V3

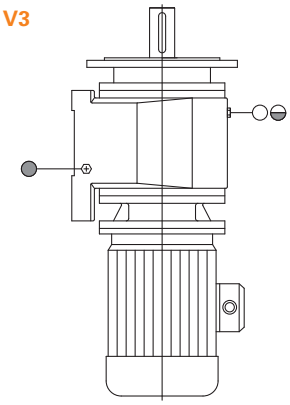

TABLA DE POTENCIAS NOMINALES (HP)

Modelo	Tamaño	Relación nominal								
		5	7.5	10	12.5	15	20	25	30	40
FR	42	4	3.5	2.6	2.5					
FR	43					2	1.5	1.2	1	0.75
FR	62	7.5	7.5	6.2	5.5	4				
FR	63						3.5	2.6	2.3	1.8
FR	72	15	12.5	10	9	7	6			
FR	73							4.6	4	3
FR	82	24	20	22	19	15	12			
FR	83							10	8	6
FR	92	50[1]	43[1]	36	34	30				
FR	93						24	20	17	12

Nota: Las potencias están indicadas en Hp
Los valores indicados son para motor normalizado de 1500 rpm.
Consulte sobre la vinculaciones disponibles para motor IEC
[1] Disponibles también como Reductor

TABLA DE RELACIONES EXACTAS

Modelo	Tamaño	Relación nominal								
		5	7.5	10	12.5	15	20	25	30	40
FR	42	5.43	7.27	10.92	12.01					
FR	43					14.36	19.15	24.46	33.41	41.97
FR	62	5.16	7.99	10.82	12.25	15.95				
FR	63						19.68	26.64	30.16	39.27
FR	72	5.15	7.36	9.69	12.17	15.98	20.16			
FR	73							26.06	29.89	38.43
FR	82	5.04	7.03	10.22	11.51	14.69	19.64			
FR	83							24.52	28.77	39.95
FR	92	5.82	6.94	9.37	13.01	14.75				
FR	93						19.57	23.82	27.33	39.70

catálogo técnico

POLYFIX FR®

Gral. Hornos 1548
C1272ADF - Buenos Aires - Argentina
Teléfonos: (011)4302-8963/8637/8764
4303-1677
Fax: (011)4303-1678
Correo: gearvel@gearvel.com.ar
www.gearvel.com.ar